9 - 9

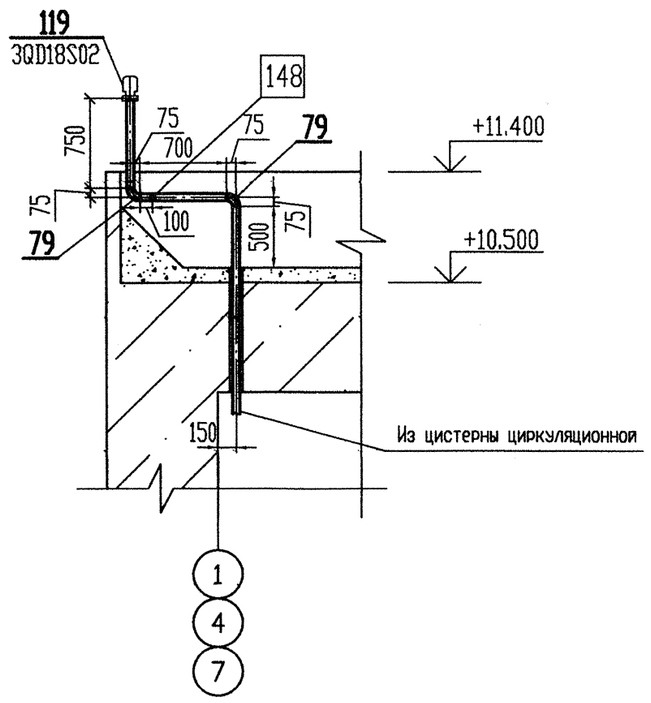

8 - 8

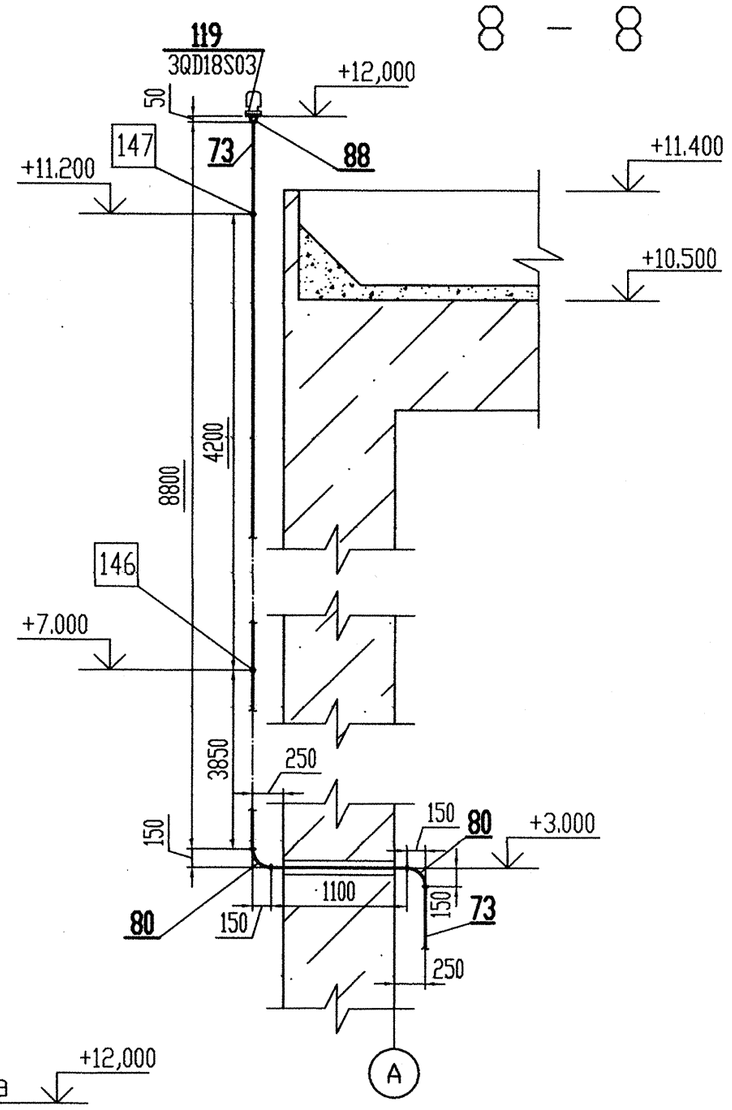

15 - 15

* - Размер в скобках для ячейки N°1.

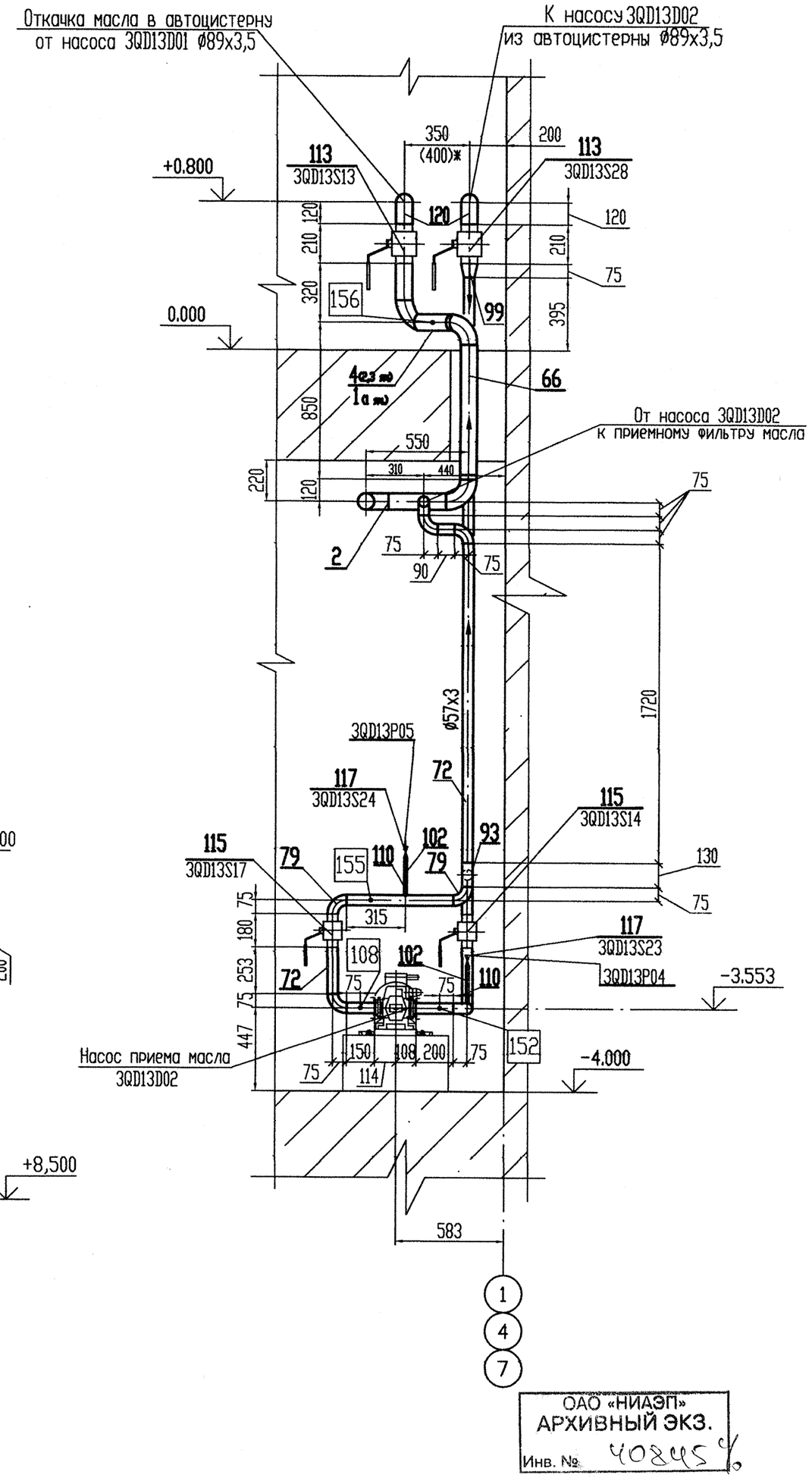

6 - 6

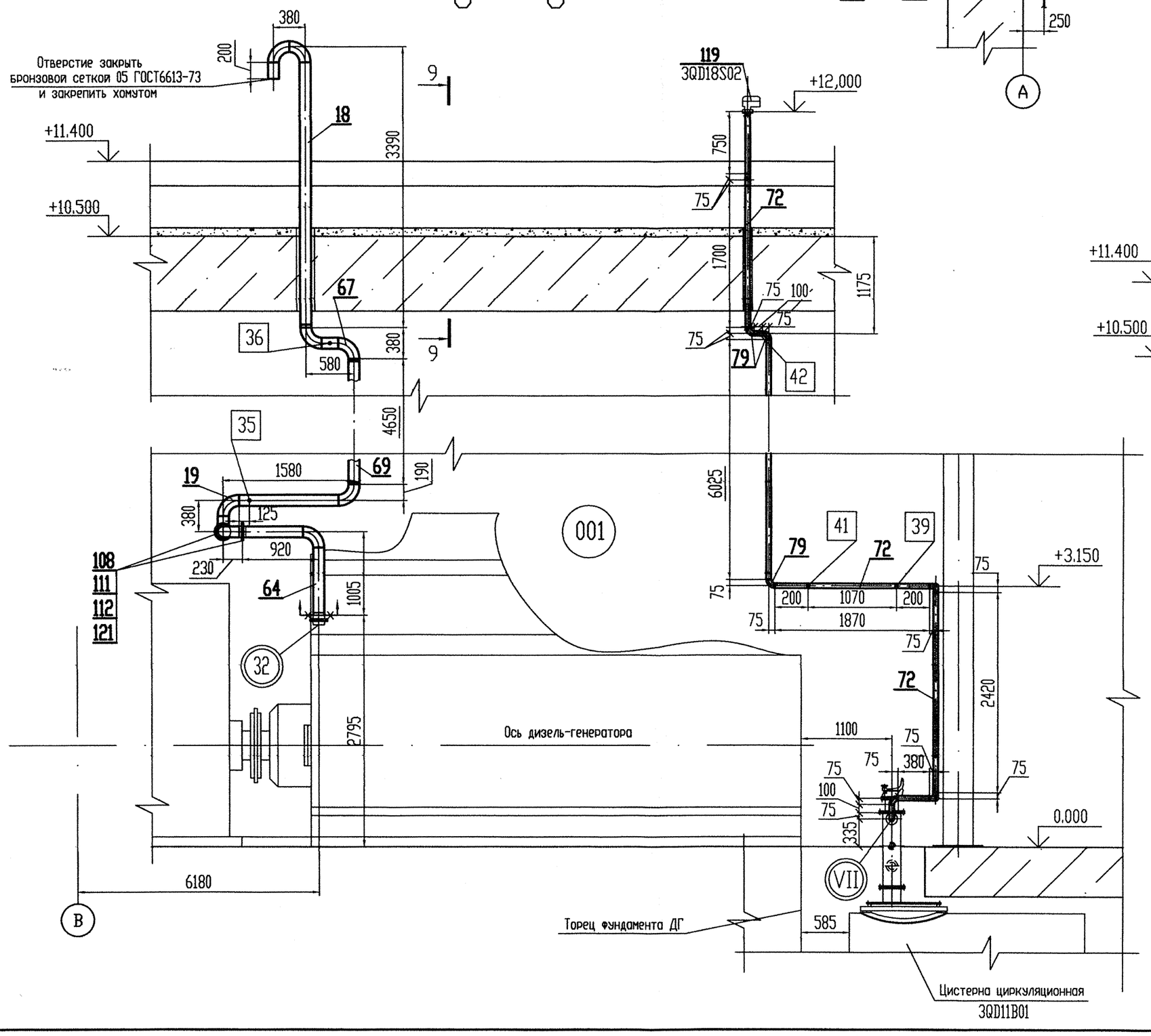

7 - 7

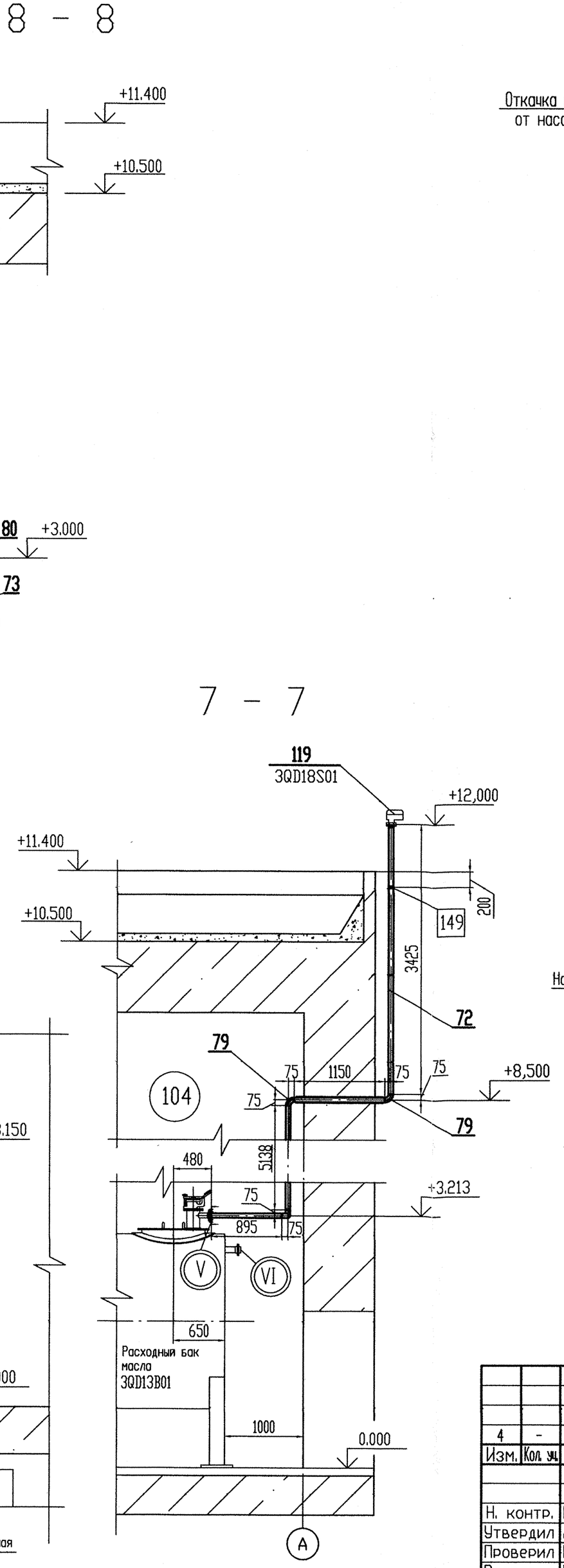

ОАО «НИАЭП»
АРХИВНЫЙ ЭКЗ.
Инв. № 40845

Изм.	Кол. уч.	Лист	N док.	Подп.	Дата
4	-	зам.	258-12		23.04
Н. контр.	Ермина				24.04
Утвердил	Анисимов				23.04
Проверил	Богомольная				23.04
Разраб.	Кармазина				23.04

Подпись ответственного

09062-26-00-ТМ6

Ростовская АЭС энергоблок N°3

РДЭС. Ячейки N° 1, 2, 3

Стадия	Лист	Листов
Р	10	

Разрезы 6-6, 7-7, 8-9, 9-9, 15-15

ЗАО "Сельэнергопроект"
Москва 2012

File-09062-26-00-ТМ6-10_изм.4

Инв.N подл. | Подпись и дата | Взам.инв.N
0109062.296